INDICATEUR DE NIVEAU zGAU

PN16
Corps matière G (P250GH)
Corps matière M (X5CrNi18-10)
-10°C ÷ +200°C

708 type **5**

PN16
Corps matière N (S235JR)
Corps matière M (X5CrNi18-10)
-10°C ÷ +200°C

708 type **8**

PN25
Corps matière N (S235JR)
Corps matière M (X5CrNi18-10)
-10°C ÷ +250°C

706

PN40
Corps matière G (P250GH)
Corps matière M (X5CrNi18-10)
-10°C ÷ +300°C

716 type **5**

PN40
Corps matière N (S235JR)
Corps matière M (X5CrNi18-10)
-10°C ÷ +300°C

716 type **6**

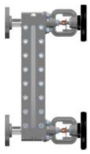
716 type **7**

PN63
Corps matière G (P250GH)
Corps matière M (X5CrNi18-10)
-10°C ÷ +300°C

716 type **5**

PN63
Corps matière N (S235JR)
Corps matière M (X5CrNi18-10)
-10°C ÷ +300°C

716 type **6**

ZETKAMA Sp. z o.o.
ul. 3 Maja 12
EN 57-410 Ścinawka Średnia

Tél. +48 604 961 547
Tél. +48 74 8652 111

Courriel : export@zetkama.com.pl
www.zetkama.pl

Table des matières

PN16

708 G C **708 N C** **708 M C**	Application	3
	Données techniques	4
	Liste des matériaux	5
	Dimensions d'encombrement	7
	Raccords compatibles	7
	Dépendance de la pression par rapport à la température	7

PN25

706 N D **706 M D**	Application	8
	Données techniques	8
	Liste des matériaux	9
	Dimensions d'encombrement	9
	Dépendance de la pression par rapport à la température	9

PN40

716 G E **716 N E** **716 M E**	Application	10
	Données techniques	11
	Liste des matériaux	12
	Dimensions d'encombrement	15
	Raccords compatibles	15
	Dépendance de la pression par rapport à la température	16
	Restrictions d'utilisation	16

PN63

716 G F **716 N F** **716 M F**	Application	17
	Données techniques	18
	Liste des matériaux	19
	Dimensions d'encombrement	21
	Raccords compatibles	21
	Dépendance de la pression par rapport à la température	21
	Restrictions d'utilisation	22

Informations communes

Options de conception disponibles	23
Liste des pièces détachées	24
Commande	25
Désignations commerciales	25

ZETKAMA Sp. z o.o.
ul. 3 Maja 12
EN 57-410 Ścinawka Średnia

Tél. +48 604 961 547
Tél. +48 74 8652 111

Courriel : export@zetkama.com.pl
www.zetkama.pl

PN16

708

Indicateur de niveau de liquide avec tube en verre ou en plexiglas

708
Type 5

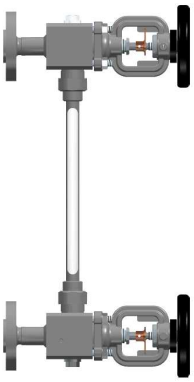

708
Type 8

Application

Industries

INDUSTRIE

INDUSTRIE NAVALE

PETROCHIMIE

CHAUFFAGE

Médias

EAU POTABLE

EAUX USÉES

GLICOL

EAU INDUSTRIELLE

ZETKAMA Sp. z o.o.
ul. 3 Maja 12
EN 57-410 Ścinawka Średnia

Tél. +48 604 961 547
Tél. +48 74 8652 111

Courriel : export@zetkama.com.pl
www.zetkama.pl

Données techniques

Figure	Type	Matériau de la tête		Type de tube	PN	Diamètre de la bride standard	Plage de température	Type de raccord
708	50	G	P250GH	Verre	C 16	20	-10°C ÷ +200°C	Raccord à bride
	51			Plexi			-10°C ÷ +120°C	
	52			Verre			-10°C ÷ +200°C	Raccord fileté
	53			Plexi			-10°C ÷ +120°C	
	54			Verre			-10°C ÷ +200°C	Raccord à souder
	55			Plexi			-10°C ÷ +120°C	
	80	N	S235JR	Verre			-10°C ÷ +200°C	Raccord à bride
	81			Plexi			-10°C ÷ +120°C	
	82			Verre			-10°C ÷ +200°C	Raccord fileté
	83			Plexi			-10°C ÷ +120°C	
	84			Verre			-10°C ÷ +200°C	Raccord à souder
	85			Plexi			-10°C ÷ +120°C	
	50	M	X5CrNi18-10	Verre			-10°C ÷ +200°C	Raccord à bride
	51			Plexi			-10°C ÷ +120°C	
	52			Verre			-10°C ÷ +200°C	Raccord fileté
	53			Plexi			-10°C ÷ +120°C	
	54			Verre			-10°C ÷ +200°C	Raccord à souder
	55			Plexi			-10°C ÷ +120°C	
	80			Verre			-10°C ÷ +200°C	Raccord à bride
	81			Plexi			-10°C ÷ +120°C	
	82			Verre			-10°C ÷ +200°C	Raccord fileté
	83			Plexi			-10°C ÷ +120°C	
	84			Verre			-10°C ÷ +200°C	Raccord à souder
	85			Plexi			-10°C ÷ +120°C	

Types de raccords	Types	
Raccord à bride	50	Indicateur de niveau de liquide avec tête de tube en verre 708.3 avec raccord à bride,
Raccord fileté	51	Indicateur de niveau de liquide avec tête 708.3 avec tube en plexiglas et raccord à bride
Raccord à souder	52	Indicateur de niveau de liquide avec tête 708.3 avec tube en verre et raccord fileté
	53	Indicateur de niveau de liquide avec tête 708.3 avec tube en plexiglas et raccord fileté
	54	Indicateur de niveau de liquide avec tête 708.3 et tube en verre et raccord à souder
	55	Indicateur de niveau de liquide avec tête 708.3 avec tube en plexiglas et raccord à souder
	80	Indicateur de niveau de liquide avec tête de tube en verre 708.1 avec raccord à bride,
	81	Indicateur de niveau de liquide 708.1 avec tube en plexiglas et raccord à bride
	82	Indicateur de niveau de liquide avec tête 708.1 avec tube en verre et raccord fileté
	83	Indicateur de niveau de liquide avec tête 708.1 avec tube en plexiglas et raccord fileté
	84	Indicateur de niveau de liquide à tête en verre 708.1 avec tube en verre et raccord à souder
	85	Indicateur de niveau de liquide avec tête 708.1 avec tube en plexiglas et raccord à souder

ZETKAMA Sp. z o.o.
ul. 3 Maja 12
EN 57-410 Ścinawka Średnia

Tél. +48 604 961 547
Tél. +48 74 8652 111

Courriel : export@zetkama.com.pl
www.zetkama.pl

Liste des matériaux

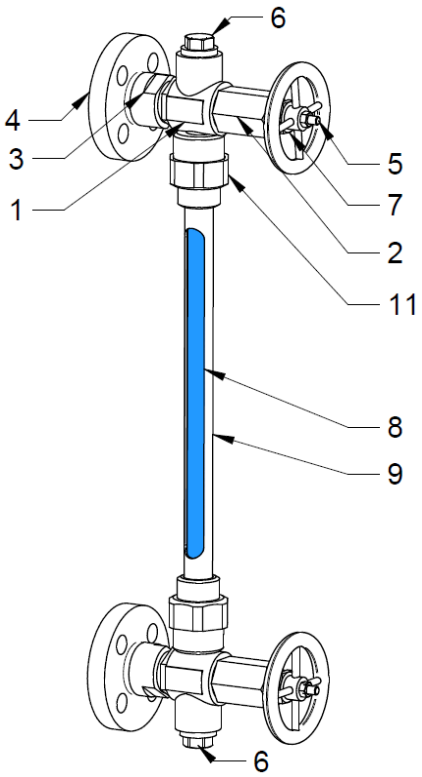

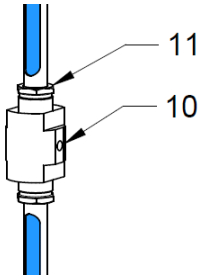

Version avec tube combinée

Nº	Corps matériau →		G	M
	Élément	**Type**	**50, 51, 52, 53, 54, 55**	
1	Tête d'indicateur de niveau de liquide 708.3	50, 51, 52, 53, 54, 55	P250GH 1,0460	X5CrNi18-10 1,4301
2	Bouchon à vis		C45 1,0503	X5CrNi18-10 1,4301
3	Tube		C45 1,0503	X5CrNi18-10 1,4301
4	Bride	50, 51	Acier carbone	Acier inoxydable
	Raccord fileté	52, 53		
	Raccord à souder	54, 55		
5	Tige	50, 51, 52, 53, 54, 55	X17CrNi16-2 1,4057	X5CrNi18-10 1,4301
6	Bouchon ½"		Acier carbone	Acier inoxydable
7	Presse-étoupe		11SMnPb30 1,0718	X5CrNiMo17-12-2 1,4401
8	Tube	50, 52, 54	Verre	
		51, 53, 55	Plexi	
9	Cache du tube	50, 51, 52, 53, 54, 55	E235	X5CrNi18-10 1,4301
10	Connecteur de tube dans le cache		Acier carbone	X6CrNiTi18-10 1,4541
11	Bouchon à vis / Écrou		Acier carbone	X5CrNi18-10 1,4301

ZETKAMA Sp. z o.o.
ul. 3 Maja 12
EN 57-410 Ścinawka Średnia

Tél. +48 604 961 547
Tél. +48 74 8652 111

Courriel : export@zetkama.com.pl
www.zetkama.pl

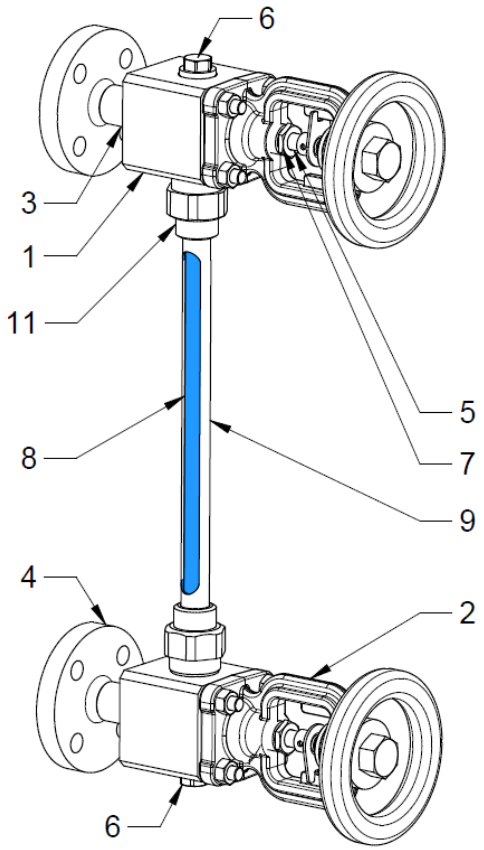

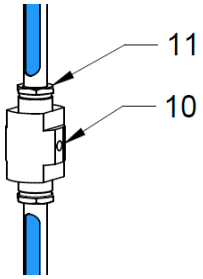

Version avec tube combinée

Nº	Corps matériau →		N	M
	Élément	**Type**	**80, 81, 82, 83, 84, 85**	
1	Tête d'indicateur de niveau de liquide 708.1	80, 81, 82, 83, 84, 85	S235JR 1,0037	X5CrNi18-10 1,4301
2	Cache		GP240GH 1,0619	GX5CrNiMo19-11-2 1,4408
3	Tube		S235JR 1,0037	X6CrNiTi18-10 1,4541
4	Bride	80, 81	Acier carbone	Acier inoxydable
	Raccord fileté	82, 83		
	Raccord à souder	84, 85		
5	Tige	80, 81, 82, 83, 84, 85	X20Cr13 1,4021	X6CrNiTi18-10 1,4541
6	Bouchon ½"		Acier carbone	Acier inoxydable
7	Presse-étoupe		11SMnPb30 1,0718	X5CrNiMo17-12-2 1,4401
8	Tube	80, 82, 84	Verre	
		81, 83, 85	Plexi	
9	Cache du tube	80, 81, 82, 83, 84, 85	E235	X5CrNi18-10 1,4301
10	Connecteur de tube dans le cache		Acier carbone	X6CrNiTi18-10 1,4541
11	Bouchon à vis / Écrou		Acier carbone	X5CrNi18-10 1,4301

ZETKAMA Sp. z o.o.
ul. 3 Maja 12
EN 57-410 Ścinawka Średnia

Tél. +48 604 961 547
Tél. +48 74 8652 111

Courriel : export@zetkama.com.pl
www.zetkama.pl

Dimensions d'encombrement

Matériau de la tête	G , M	N , M
	Avec tête 708.3	Avec tête 708.1
	50, 51, 52, 53, 54, 55	80, 81, 82, 83, 84, 85
Lmin (mm)	250	
Lmax (mm) Pour un tube simple	1500	
Lmax (mm) Pour un tube combiné	5000	
Longueur du tube en verre [mm]	L - 46	L - 60
Poids [kg] Pour l'ensemble de têtes	1,4	7,5

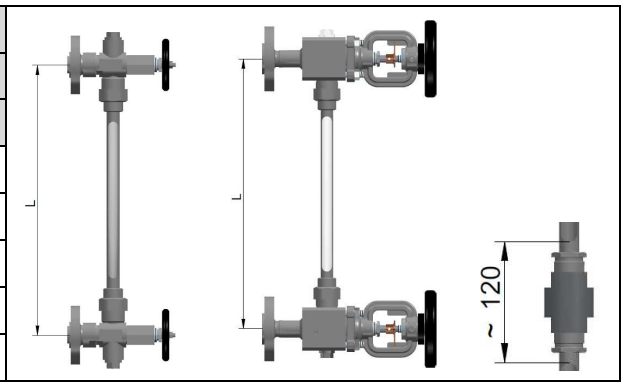

Raccords compatibles

708G, 708N, 708M		DN15	DN20	DN25	DN32	DN40	DN50
Bride	De base		PN40				
	En option PN	10, 16, 25, 40, 63	10, 16, 25, 63	10, 16, 25, 40, 63			
	En option ANSI	Classe 150, 300, 600					
708G, 708N, 708M		**½"**		**¾"**		**1"**	
Filetage	De base			G (filetage femelle)			
	En option PN*	G (filetage femelle)				G (filetage femelle)	
	En option ANSI*	NPT (filetage femelle)					

* Autres raccords filetés en accord avec le fabricant

708G, 708N, 708M		
À souder	De base	**A convenir avec le fabricant**
	En option	

Dépendance de la pression par rapport à la température

	PN		-10°C	RT	50°C	100°C	150°C	200°C
S235JR	16	bar	16	16	16	16	16	16
P250GH			16	16	16	16	16	16
X5CrNi18-10			16	16	16	16	16	16

ZETKAMA Sp. z o.o.
ul. 3 Maja 12
EN 57-410 Ścinawka Średnia

Tél. +48 604 961 547
Tél. +48 74 8652 111

Courriel : export@zetkama.com.pl
www.zetkama.pl

PN25

706

Indicateur de liquide à souder

706

Application

Industries

INDUSTRIE | CHAUFFAGE | PETROCHEMIE

Médias

EAU POTABLE | EAUX USÉES | FLUIDES NEUTRES | EAU INDUSTRIELLE

Données techniques

Figure	Type	Corps matériau		Type de verre	PN	Diamètre de la bride standard	Plage de température	Type de raccord
706	01	N	S235JR	Réfléchissant	D 25	Sans objet	-10°C ÷ +250°C	
				Transparent				
		M	X5CrNi18-10	Réfléchissant				
				Transparent				

	Types	
Raccord à souder	01	Version de base pour le soudage

Liste des matériaux

ZETKAMA Sp. z o.o.
ul. 3 Maja 12
EN 57-410 Ścinawka Średnia

Tél. +48 604 961 547
Tél. +48 74 8652 111

Courriel : export@zetkama.com.pl
www.zetkama.pl

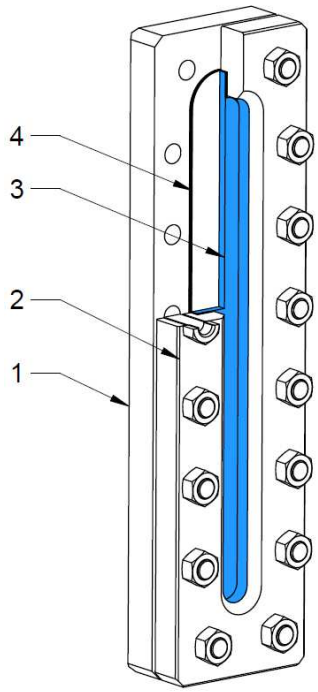

Nº	Corps matériau →		N	M
	Élément	Type	01	
1	Corps	01	S235JR 1,0038	X5CrNi18-10 1,4301
2	Cache		S235JR 1,0038	X5CrNi18-10 1,4301
3	Verre		Verre réfléchissant, verre transparent DIN 7081	
4	Joints d'étanchetéité pour verre		Graphite / AIFOIL	

Dimensions d'encombrement

Corps matériau	N , M				
Taille	I	II	III	IV.	V
L (mm)	186	211	266	326	366
A (mm) Version avec verre simple	115	140	195	255	295
Taille du verre (mm)	140x34x17	165x34x17	220x34x17	280x34x17	320x34x17
Poids [kg]	3,40	3,90	4,70	5,50	6,30

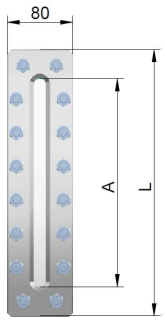

ATTENTION : Autres longueurs en accord avec le fabricant, selon les besoins du client

Dépendance de la pression par rapport à la température

	PN		-10°C	RT	50°C	100°C	150°C	200°C	250°C
S235JR	25	bar	20	20	20	20	18	16	14
X6CrNiTi18-10			20	20	20	20	18	16	14

ZETKAMA Sp. z o.o.
ul. 3 Maja 12
EN 57-410 Ścinawka Średnia

Tél. +48 604 961 547
Tél. +48 74 8652 111

Courriel : export@zetkama.com.pl
www.zetkama.pl

PN40

716

Indicateur de liquide avec verre réfléchissant ou transparent

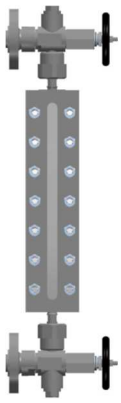

716
Type 5

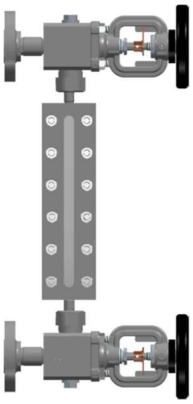

716
Type 6

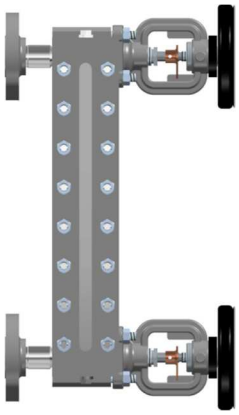

716
Type 7

Application

Industries

INDUSTRIE

INDUSTRIE NAVALE

PETROCHEMIE

CHAUFFAGE

Médias

EAU POTABLE

EAUX USÉES

GLICOL

EAU INDUSTRIELLE

ZETKAMA Sp. z o.o.
ul. 3 Maja 12
EN 57-410 Ścinawka Średnia

Tél. +48 604 961 547
Tél. +48 74 8652 111

Courriel : export@zetkama.com.pl
www.zetkama.pl

Données techniques

Figure	Type	Matériau de la tête		Type de verre	PN	Diamètre de la bride standard	Plage de température	Type de raccord
716	50	G	P250GH	Réfléchissant	E 40	20	-10°C ÷ +300°C	
	51			Transparent			-10°C ÷ +300°C	
	52			Réfléchissant			-10°C ÷ +300°C	
	53			Transparent			-10°C ÷ +300°C	
	54			Réfléchissant			-10°C ÷ +300°C	
	55			Transparent			-10°C ÷ +300°C	
	60	N	S235JR	Réfléchissant			-10°C ÷ +300°C	
	61			Transparent			-10°C ÷ +300°C	
	62			Réfléchissant			-10°C ÷ +300°C	
	63			Transparent			-10°C ÷ +300°C	
	64			Réfléchissant			-10°C ÷ +300°C	
	65			Transparent			-10°C ÷ +300°C	
	70			Réfléchissant			-10°C ÷ +300°C	
	71			Transparent			-10°C ÷ +300°C	
	72			Réfléchissant			-10°C ÷ +300°C	
	73			Transparent			-10°C ÷ +300°C	
	74			Réfléchissant			-10°C ÷ +300°C	
	75			Transparent			-10°C ÷ +300°C	
	50	M	X5CrNi18-10	Réfléchissant			-10°C ÷ +300°C	
	51			Transparent			-10°C ÷ +300°C	
	52			Réfléchissant			-10°C ÷ +300°C	
	53			Transparent			-10°C ÷ +300°C	
	54			Réfléchissant			-10°C ÷ +300°C	
	55			Transparent			-10°C ÷ +300°C	
	60			Réfléchissant			-10°C ÷ +300°C	
	61			Transparent			-10°C ÷ +300°C	
	62			Réfléchissant			-10°C ÷ +300°C	
	63			Transparent			-10°C ÷ +300°C	
	64			Réfléchissant			-10°C ÷ +300°C	
	65			Transparent			-10°C ÷ +300°C	
	70			Réfléchissant			-10°C ÷ +300°C	
	71			Transparent			-10°C ÷ +300°C	
	72			Réfléchissant			-10°C ÷ +300°C	
	73			Transparent			-10°C ÷ +300°C	
	74			Réfléchissant			-10°C ÷ +300°C	
	75			Transparent			-10°C ÷ +300°C	

Types de raccords	Types	
Raccord à bride	50	Indicateur de niveau de liquide avec un cadre central avec tête 708.3 avec verre réfléchissant avec raccord à bride,
Raccord fileté	51	Indicateur de niveau de liquide avec un cadre central avec tête 708.3 avec verre transparent et raccord à bride
Raccord à souder	52	Indicateur de niveau de liquide avec un cadre central avec tête 708.3 avec verre réfléchissant et raccord fileté
	53	Indicateur de niveau de liquide avec un cadre central avec tête 708.3 avec verre transparent et raccord fileté
	54	Indicateur de niveau de liquide à cadre central avec tête 708.3 avec verre réfléchissant et raccord à souder
	55	Indicateur de niveau de liquide à cadre central avec tête 708.3 avec verre transparent et raccord à souder
	60	Indicateur de niveau de liquide avec un cadre central avec tête 708.1 avec verre réfléchissant avec raccord à bride,
	61	Indicateur de niveau de liquide avec un cadre central avec tête 708.1 avec verre transparent et raccord à bride
	62	Indicateur de niveau de liquide avec un cadre central avec tête 708.1 avec verre réfléchissant et raccord fileté
	63	Indicateur de niveau de liquide avec un cadre central avec tête 708.1 avec verre transparent et raccord fileté
	64	Indicateur de niveau de liquide à cadre central avec tête 708.1 avec verre réfléchissant et raccord à souder
	65	Indicateur de niveau de liquide à cadre central avec tête 708.1 avec verre transparent et raccord à souder
	70	Indicateur de liquide avec un cadre latéral avec tête 708.1 avec verre réfléchissant et raccord à bride,
	71	Indicateur de liquide avec un cadre latéral avec tête 708.1 avec verre transparent et raccord à bride
	72	Indicateur de liquide avec un cadre latéral avec tête 708.1 avec verre réfléchissant et raccord fileté
	73	Indicateur de liquide avec un cadre latéral avec tête 708.1 avec verre transparent et raccord fileté
	74	Indicateur de liquide avec un cadre latéral avec tête 708.1 avec vitre réfléchissante et raccord à souder
	75	Indicateur de liquide avec un cadre latéral avec tête 708.1 avec verre transparent et raccord à souder

ZETKAMA Sp. z o.o.
ul. 3 Maja 12
EN 57-410 Ścinawka Średnia

Tél. +48 604 961 547
Tél. +48 74 8652 111

Courriel : export@zetkama.com.pl
www.zetkama.pl

Liste des matériaux

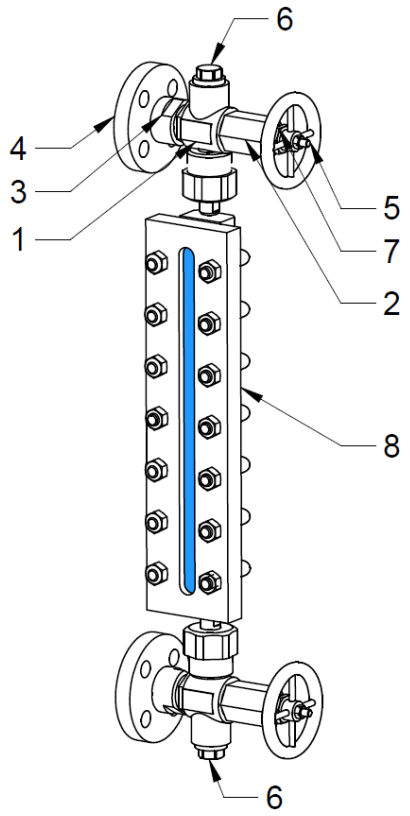

№	Corps matériau →		G	M
	Élément	**Type**	**50, 51, 52, 53, 54, 55**	
1	Tête d'indicateur de niveau de liquide 708.3	50, 51, 52, 53, 54, 55	P250GH 1,0460	X5CrNi18-10 1,4301
2	Bouchon à vis		C45 1,0503	X5CrNi18-10 1,4301
3	Tube		C45 1,0503	X5CrNi18-10 1,4301
4	Bride	50, 51	Acier carbone	Acier inoxydable
	Raccord fileté	52, 53		
	Raccord à souder	54, 55		
5	Tige	50, 51, 52, 53, 54, 55	X17CrNi16-2 1,4057	X6CrNiTi18-10 1,4541
6	Bouchon ½"		Acier carbone	Acier inoxydable
7	Presse-étoupe		11SMnPb30 1,0718	X5CrNiMo17-12-2 1,4401
8	Cadre indicateur de liquide	50, 51, 52, 53, 54, 55	S235JR / C45 1.0037 / 1.0503	X5CrNi18-10 1,4301

ZETKAMA Sp. z o.o.
ul. 3 Maja 12
EN 57-410 Ścinawka Średnia

Tél. +48 604 961 547
Tél. +48 74 8652 111

Courriel : export@zetkama.com.pl
www.zetkama.pl

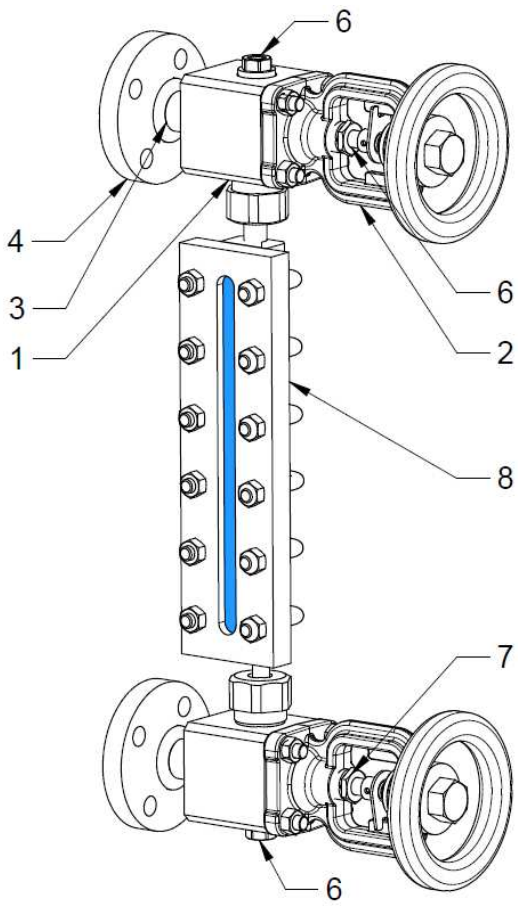

Nº	Matériau de la tête →		N	M
	Élément	Type	60, 61, 62, 63, 64, 65	
1	Tête d'indicateur de niveau de liquide 708.1	60, 61, 62, 63, 64 ,65	S235JR 1,0037	X5CrNi18-10 1,4301
2	Cache		GP240GH 1,0619	GX5CrNiMo19-11-2 1,4408
3	Tube		S235JR 1,0037	X6CrNiTi18-10 1,4541
4	Bride	60, 61	Acier carbone	Acier inoxydable
	Raccord fileté	62, 63		
	Raccord à souder	64, 65		
5	Tige	60, 61, 62, 63, 64 ,65	X20Cr13 1,4021	X6CrNiTi18-10 1,4541
6	Bouchon ½"		Acier carbone	Acier inoxydable
7	Presse-étoupe		11SMnPb30 1,0718	X5CrNiMo17-12-2 1,4401
8	Cadre indicateur de liquide		S235JR / C45 1.0037 /1.0503	X5CrNi18-10 1,4301

ZETKAMA Sp. z o.o.
ul. 3 Maja 12
EN 57-410 Ścinawka Średnia

Tél. +48 604 961 547
Tél. +48 74 8652 111

Courriel : export@zetkama.com.pl
www.zetkama.pl

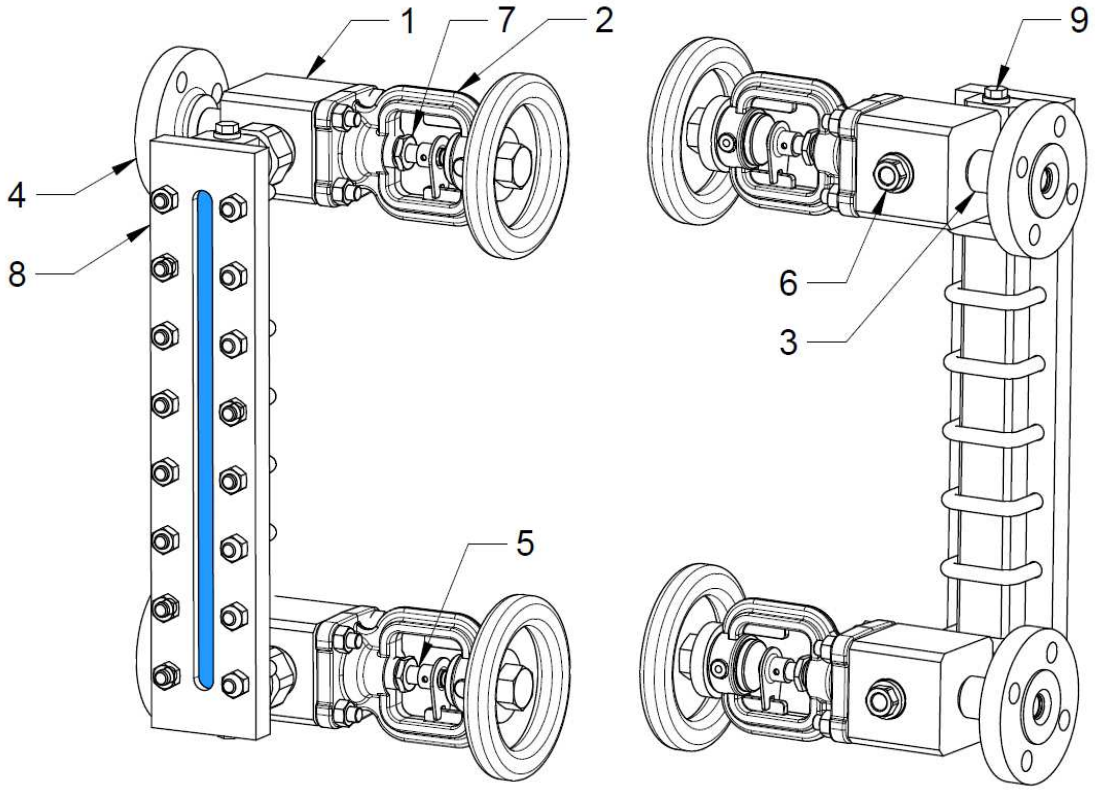

Nº	Matériau de la tête →		N	M
	Élément	Type	70, 71, 72, 73, 74, 75	
1	Tête d'indicateur de niveau de liquide 708.1	70, 71, 72, 73, 74, 75	S235JR 1,0037	X5CrNi18-10 1,4301
2	Cache		GP240GH 1,0619	GX5CrNiMo19-11-2 1,4408
3	Tube		S235JR 1,0037	X6CrNiTi18-10 1,4541
4	Bride	70, 71	Acier carbone	Acier inoxydable
	Raccord fileté	72, 73		
	Raccord à souder	74, 75		
5	Tige	70, 71, 72, 73, 74, 75	X20Cr13 1,4021	X6CrNiTi18-10 1,4541
6	Bouchon ½"		Acier carbone	Acier inoxydable
7	Presse-étoupe		11SMnPb30 1,0718	X5CrNiMo17-12-2 1,4401
8	Cadre indicateur de liquide		S235JR / C45 1.0037 / 1.0503	X5CrNi18-10 1,4301
9	Bouchon ¼”		Acier carbone	Acier inoxydable

ZETKAMA Sp. z o.o.
ul. 3 Maja 12
EN 57-410 Ścinawka Średnia

Tél. +48 604 961 547
Tél. +48 74 8652 111

Courriel : export@zetkama.com.pl
www.zetkama.pl

Dimensions d'encombrement (pour les versions avec un seul verre)

Corps matériau	G, M											
Type	50, 51, 52, 53, 54, 55											
Taille	0	I	II	III	IV.	V	VI	VII	VIII	IX	X	XI
L (mm)	280	305	330	360	390	420	460	480	510	570	600	640
A (mm)	115	140	165	195	225	255	295	315	345	405	435	475
B (mm)	152	177	202	232	262	292	332	352	382	442	472	512
Taille du verre (mm)	140x34x17	165x34x17	190x34x17	220x34x17	250x34x17	280x34x17	320x34x17	340x34x17	370x34x17	430x34x17	460x34x17	500x34x17
Poids [kg]	4,6	4,7	5,2	5,7	6,1	6,6	7,3	7,5	8,1	9	9,5	10,1

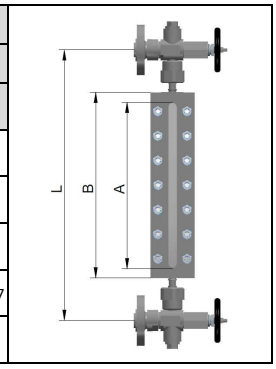

ATTENTION : Autres longueurs en accord avec le fabricant, selon les besoins du client

Corps matériau	N, M											
Type	60, 61, 62, 63, 64 ,65											
Taille	0	I	II	III	IV	V	VI	VII	VIII	IX	X	XI
L (mm)	300	340	370	400	430	460	500	520	550	600	650	700
A (mm)	115	140	165	195	225	255	295	315	345	405	435	475
B (mm)	152	177	202	232	262	292	332	352	382	442	472	512
Taille du verre (mm)	140x34x17	165x34x17	190x34x17	220x34x17	250x34x17	280x34x17	320x34x17	340x34x17	370x34x17	430x34x17	460x34x17	500x34x17
Poids [kg]	10,0	10,1	10,6	11,1	11,5	12,0	12,7	12,9	13,5	14,4	14,9	15,5

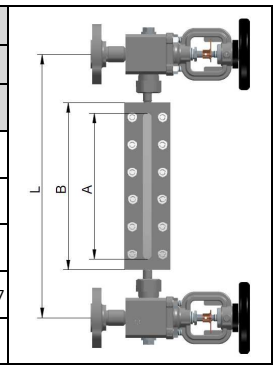

ATTENTION : Autres longueurs en accord avec le fabricant, selon les besoins du client

Corps matériau	N, M										
Type	70, 71, 72, 73, 74, 75										
Taille	I	II	III	IV	V	VI	VII	VIII	IX	X	XI
L (mm)	160	185	215	245	275	315	335	365	425	455	495
A (mm)	140	165	195	225	255	295	315	345	405	435	475
B (mm)	200	225	255	285	315	355	375	405	465	495	535
Taille du verre (mm)	165x34x17	190x34x17	220x34x17	250x34x17	280x34x17	320x34x17	340x34x17	370x34x17	430x34x17	460x34x17	500x34x17
Poids [kg]	10,6	11,1	11,5	11,9	12,5	13,1	13,4	13,9	14,8	15,3	16,0

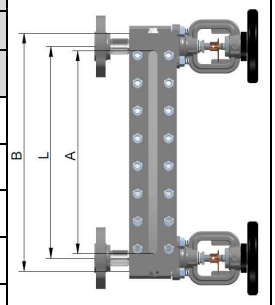

ATTENTION : Autres longueurs en accord avec le fabricant, selon les besoins du client

Raccords compatibles

716G, 716N, 716M		DN15	DN20	DN25	DN32	DN40	DN50
Bride	De base		PN40				
	En option PN	10, 16, 25, 40, 63	10, 16, 25, 63	10, 16, 25, 40, 63			
	En option ANSI	Classe 150, 300, 600					

716G, 716N, 716M		½”	¾”	1”
Filetage	De base		G (filetage femelle)	
	En option PN*	G (filetages mâle et femelle)		G (filetages mâle et femelle)
	En option ANSI*	NPT (filetage femelle)		

* Autres raccords filetés en accord avec le fabricant

716G, 716N, 716M		
À souder	De base	**A convenir avec le fabricant**
	En option	

ZETKAMA Sp. z o.o.
ul. 3 Maja 12
EN 57-410 Ścinawka Średnia

Tél. +48 604 961 547
Tél. +48 74 8652 111

Courriel : export@zetkama.com.pl
www.zetkama.pl

Dépendance de la pression par rapport à la température

	PN		-10°C	RT	50°C	100°C	150°C	200°C	250°C	300°C
S235JR	40	bar	30	40	40	40	36	32	28	23,8
P250GH			30	40	40	40	36	30,2	28	25,8
X5CrNi18-10			38	38	35,6	27,6	24,9	22,6	21	19,6

Restrictions d'utilisation

		Pour les agents agressifs pour le verre, par exemple la vapeur saturée, l'eau chaude, etc	
		bar	°C
	Verre réfléchissant de type B	35	243
	Verre transparent de type B	35 (Caches en mica est recommandé)	243

ZETKAMA Sp. z o.o.
ul. 3 Maja 12
EN 57-410 Ścinawka Średnia

Tél. +48 604 961 547
Tél. +48 74 8652 111

Courriel : export@zetkama.com.pl
www.zetkama.pl

PN63

716

Indicateur de liquide avec verre réfléchissant ou transparent

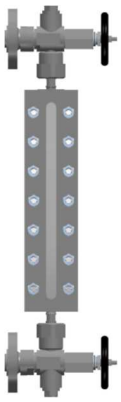

716
Type 5

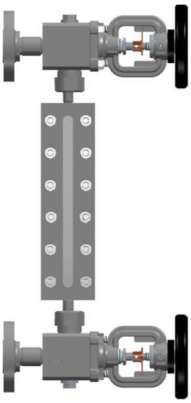

716
Type 6

Application

Industries

INDUSTRIE

INDUSTRIE NAVALE

PETROCHEMIE

CHAUFFAGE

Médias

EAU POTABLE

EAUX USÉES

GLICOL

EAU INDUSTRIELLE

ZETKAMA Sp. z o.o.
ul. 3 Maja 12
EN 57-410 Ścinawka Średnia

Tél. +48 604 961 547
Tél. +48 74 8652 111

Courriel : export@zetkama.com.pl
www.zetkama.pl

Données techniques

Figure	Type	Matériau de la tête		Type de verre	PN	Diamètre de la bride standard	Plage de température	Type de raccord
716	50	G	P250GH	Réfléchissant	F 63	20	-10°C ÷ +300°C	
	51			Transparent			-10°C ÷ +300°C	
	52			Réfléchissant			-10°C ÷ +300°C	
	53			Transparent			-10°C ÷ +300°C	
	54			Réfléchissant			-10°C ÷ +300°C	
	55			Transparent			-10°C ÷ +300°C	
	60	Q	13CrMo4-5	Réfléchissant			-10°C ÷ +300°C	
	61			Transparent			-10°C ÷ +300°C	
	62			Réfléchissant			-10°C ÷ +300°C	
	63			Transparent			-10°C ÷ +300°C	
	64			Réfléchissant			-10°C ÷ +300°C	
	65			Transparent			-10°C ÷ +300°C	
	50	M	X5CrNi18-10	Réfléchissant			-10°C ÷ +300°C	
	51			Transparent			-10°C ÷ +300°C	
	52			Réfléchissant			-10°C ÷ +300°C	
	53			Transparent			-10°C ÷ +300°C	
	54			Réfléchissant			-10°C ÷ +300°C	
	55			Transparent			-10°C ÷ +300°C	
	60			Réfléchissant			-10°C ÷ +300°C	
	61			Transparent			-10°C ÷ +300°C	
	62			Réfléchissant			-10°C ÷ +300°C	
	63			Transparent			-10°C ÷ +300°C	
	64			Réfléchissant			-10°C ÷ +300°C	
	65			Transparent			-10°C ÷ +300°C	

Types de raccords	Types	
Raccord à bride	50	Indicateur de niveau de liquide avec un cadre central avec tête 708.3 avec verre réfléchissant avec raccord à bride,
Raccord fileté	51	Indicateur de niveau de liquide avec un cadre central avec tête 708.3 avec verre transparent et raccord à bride
Raccord à souder	52	Indicateur de niveau de liquide avec un cadre central avec tête 708.3 avec verre réfléchissant et raccord fileté
	53	Indicateur de niveau de liquide avec un cadre central avec tête 708.3 avec verre transparent et raccord fileté
	54	Indicateur de liquide avec un cadre central avec tête 708.3 avec verre réfléchissant et raccord à souder
	55	Indicateur de niveau de liquide à cadre central avec tête 708.3 avec verre transparent et raccord à souder
	60	Indicateur de niveau de liquide avec un cadre central avec tête 708.1 avec verre réfléchissant avec raccord à bride,
	61	Indicateur de niveau de liquide avec un cadre central avec tête 708.1 avec verre transparent et raccord à bride
	62	Indicateur de niveau de liquide avec un cadre central avec tête 708.1 avec verre réfléchissant et raccord fileté
	63	Indicateur de niveau de liquide avec un cadre central avec tête 708.1 avec verre transparent et raccord fileté
	64	Indicateur de liquide avec un cadre central avec tête 708.1 avec verre réfléchissant et raccord à souder
	65	Indicateur de niveau de liquide à cadre central avec tête 708.1 avec verre transparent et raccord à souder

ZETKAMA Sp. z o.o.
ul. 3 Maja 12
EN 57-410 Ścinawka Średnia

Tél. +48 604 961 547
Tél. +48 74 8652 111

Courriel : export@zetkama.com.pl
www.zetkama.pl

Liste des matériaux

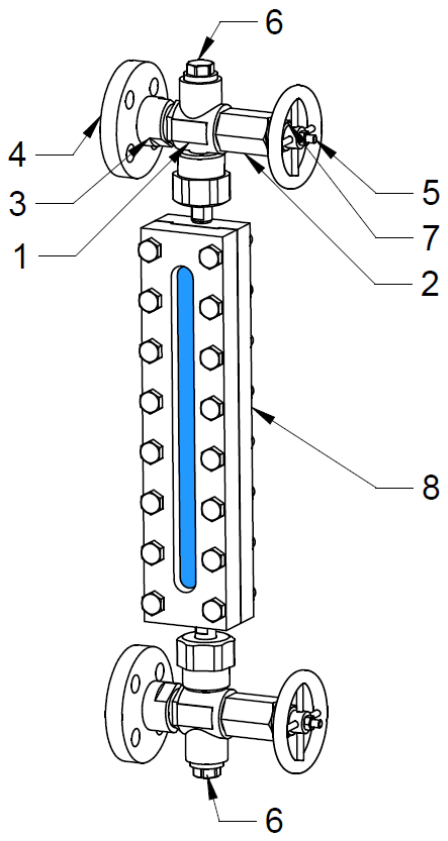

Nº	Corps matériau →		G	M
	Élément	Type	50, 51, 52, 53, 54, 55	
1	Tête d'indicateur de niveau de liquide 708.3	50, 51, 52, 53, 54, 55	P250GH 1,0460	X5CrNi18-10 1,4301
2	Bouchon à vis		C45 1,0503	X5CrNi18-10 1,4301
3	Tube		C45 1,0503	X5CrNi18-10 1,4301
4	Bride	50, 51	Acier carbone	Acier inoxydable
	Raccord fileté	52, 53		
	Raccord à souder	54, 55		
5	Tige	50, 51, 52, 53, 54, 55	X17CrNi16-2 1,4057	X6CrNiTi18-10 1,4541
6	Bouchon ½"		Acier carbone	Acier inoxydable
7	Presse-étoupe		11SMnPb30 1,0718	X5CrNiMo17-12-2 1,4401
8	Cadre indicateur de liquide	50, 51, 52, 53, 54, 55	S235JR / C45 1.0037 / 1.0503	X5CrNi18-10 1,4301

ZETKAMA Sp. z o.o.
ul. 3 Maja 12
EN 57-410 Ścinawka Średnia

Tél. +48 604 961 547
Tél. +48 74 8652 111

Courriel : export@zetkama.com.pl
www.zetkama.pl

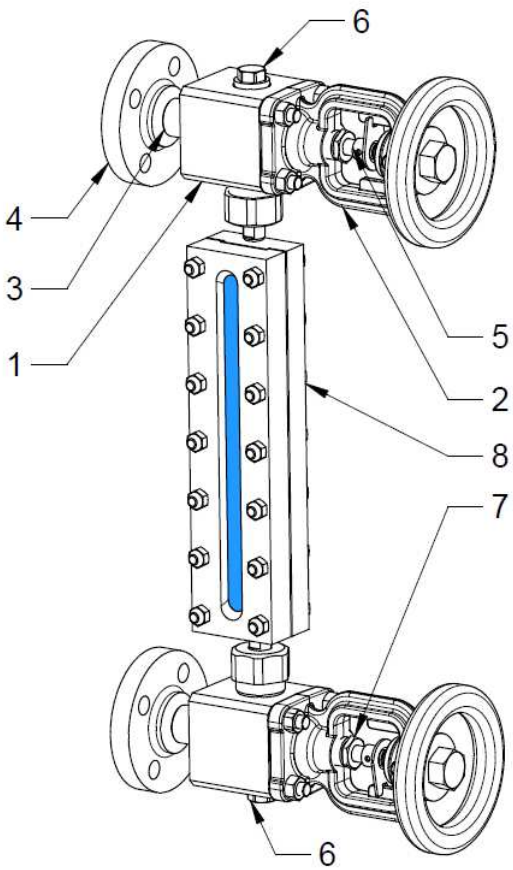

№	Matériau de la tête →		Q	M
	Élément	Type	60, 61, 62, 63, 64, 65	
1	Tête d'indicateur de niveau de liquide 708.1	60, 61, 62, 63, 64 ,65	13CrMo4-5 1,7335	X5CrNi18-10 1,4301
2	Cache		GP240GH 1,0619	GX5CrNiMo19-11-2 1,4408
3	Tube		13CrMo4-5 1,7335	X6CrNiTi18-10 1,4541
4	Bride	60, 61	Acier carbone	Acier inoxydable
	Raccord fileté	62, 63		
	Raccord à souder	64, 65		
5	Tige	60, 61, 62, 63, 64 ,65	X20Cr13 1,4021	X6CrNiTi18-10 1,4541
6	Bouchon ½"		Acier carbone	Acier inoxydable
7	Presse-étoupe		11SMnPb30 1,0718	X5CrNiMo17-12-2 1,4401
8	Cadre indicateur de liquide		S235JR / C45 1.0037 / 1.0503	X5CrNi18-10 1,4301

ZETKAMA Sp. z o.o.
ul. 3 Maja 12
EN 57-410 Ścinawka Średnia

Tél. +48 604 961 547
Tél. +48 74 8652 111

Courriel : export@zetkama.com.pl
www.zetkama.pl

Dimensions d'encombrement (pour les versions avec un seul verre)

Corps matériau	G, M											
Type	50, 51, 52, 53, 54, 55											
Taille	0	I	II	III	IV	V	VI	VII	VIII	IX	X	XI
L (mm)	300	325	350	380	410	440	480	500	530	590	620	660
A (mm)	115	140	165	195	225	255	295	315	345	405	435	475
B (mm)	172	197	222	252	282	312	352	372	402	462	492	532
Taille du verre (mm)	140x34x17	165x34x17	190x34x17	220x34x17	250x34x17	280x34x17	320x34x17	340x34x17	370x34x17	430x34x17	460x34x17	500x34x17
Poids [kg]	5,7	6,1	6,7	7,3	7,9	8,5	9,3	9,8	10,4	11,6	12,2	13

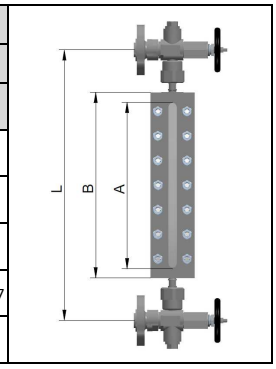

ATTENTION : Autres longueurs en accord avec le fabricant, selon les besoins du client

Corps matériau	Q, M											
Type	60, 61, 62, 63, 64 ,65											
Taille	0	I	II	III	IV	V	VI	VII	VIII	IX	X	XI
L (mm)	320	360	390	420	450	480	520	540	570	620	670	720
A (mm)	115	140	165	195	225	255	295	315	345	405	435	475
B (mm)	172	197	222	252	282	312	352	372	402	462	492	532
Taille du verre (mm)	140x34x17	165x34x17	190x34x17	220x34x17	250x34x17	280x34x17	320x34x17	340x34x17	370x34x17	430x34x17	460x34x17	500x34x17
Poids [kg]	11,1	11,5	12,1	12,7	13,3	13,9	14,7	15,2	15,8	17,0	17,6	18,4

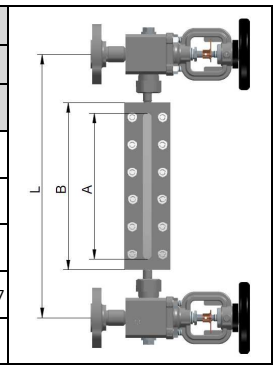

ATTENTION : Autres longueurs en accord avec le fabricant, selon les besoins du client

Raccords compatibles

716G, 716N, 716M		DN15	DN20	DN25	DN32	DN40	DN50
Bride	De base		PN40				
	En option PN	10, 16, 25, 40, 63	10, 16, 25, 63	10, 16, 25, 40, 63			
	En option ANSI	Classe 150, 300, 600					
716G, 716N, 716M		**½”**		**¾”**		**1”**	
Filetage	De base			G (filetage femelle)			
	En option PN*	G (filetages mâle et femelle)				G (filetages mâle et femelle)	
	En option ANSI*	NPT (filetage femelle)					

* Autres raccords filetés en accord avec le fabricant

716G, 716N, 716M		
À souder	De base	**A convenir avec le fabricant**
	En option	

Dépendance de la pression par rapport à la température

	PN		-10°C	RT	50°C	100°C	150°C	200°C	250°C	300°C
13CrMo4-5	63	bar	63	63	63	63	63	63	63	63
P250GH			63	63	63	60,6	57,2	56,9	54,7	51,3
X6CrNiTi18-10			55	63	63	62,4	58,8	55,8	53,1	49,4

ZETKAMA Sp. z o.o.
ul. 3 Maja 12
EN 57-410 Ścinawka Średnia

Tél. +48 604 961 547
Tél. +48 74 8652 111

Courriel : export@zetkama.com.pl
www.zetkama.pl

Restrictions d'utilisation

		Pour les agents agressifs pour le verre, par exemple la vapeur saturée, l'eau chaude, etc	
		bar	°C
	Verre réfléchissant de type B	35	243
	Verre transparent de type B	35 (Caches en mica est recommandé)	243

ZETKAMA Sp. z o.o.
ul. 3 Maja 12
EN 57-410 Ścinawka Średnia

Tél. +48 604 961 547
Tél. +48 74 8652 111

Courriel : export@zetkama.com.pl
www.zetkama.pl

Informations communes

Options de conception disponibles

Barre de mesure

Raccord à bride

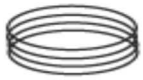

Raccord fileté

Raccord à souder
Corps à souder

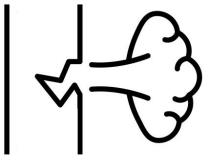

Version anti-drainage en cas de bris de verre (bride)

Version avec bouchon

Version avec vanne de vidange

Version avec bouchon de purge (automatique ou manuel)

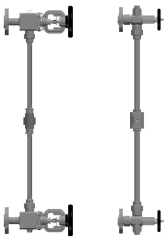

Version avec tube en verre combiné

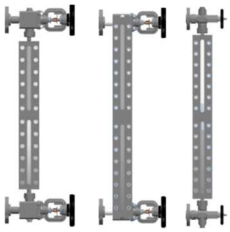

Version avec cadre combiné

Type de indicadeur de niveau de liquide → Option ↓	706	708		716	
	-	50-55	80-85	50-55	80-85
Barre de mesure	✗	✓	✓	✓	✓
Raccord à bride	✗	✓	✓	✓	✓
Raccord fileté	✗	✓	✓	✓	✓
Raccord à souder	✗	✓	✓	✓	✓
Corps à souder	✓	✗	✗	✗	✗
Version anti-drainage en cas de bris de verre[1]	✗	✓	✓	✓	✓
Version avec bouchon	✗	✓	✓	✓	✓
Version avec vanne de vidange	✗	✓	✓	✓	✓
Version avec bouchon de purge	✗	✓	✓	✓	✓
Tube de verre / plexiglas combiné	✗	✓	✓	✗	✗
Version avec cadre combiné	✓	✗	✗	✓	✓

✓ Version standard
✓ Option disponible
✗ Option non disponible

[1] S'applique aux raccords à bride

ZETKAMA Sp. z o.o.
ul. 3 Maja 12
EN 57-410 Ścinawka Średnia

Tél. +48 604 961 547
Tél. +48 74 8652 111

Courriel : export@zetkama.com.pl
www.zetkama.pl

Liste des pièces détachées

Verres pous indicateurs de niveau de liquide avec joints (réfléchissants et transparents)

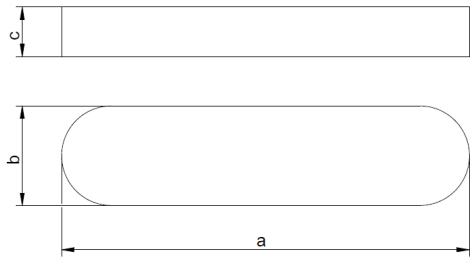

716 PN40
716 PN63
Toutes les versions

a	b	c
140	34	17
165		
190		
220		
250		
280		
320		
340		
370		
430		
460		

Tube en verre ou en plexiglas	708 PN16 Toutes les versions	Longueur du tube simple L-1500 Possibilité de fabrication à n'importe quelle longueur sur demande

Joints

Dessin	Application	Description	Quantité nécessaire pour un indicateur liquide complet
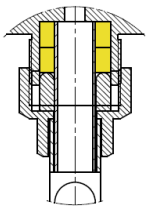	708 PN16 Versions 5, 8	Joint de tube de verre dans la tête	4
	716 PN40 Versions 5, 6, 7 716 PN63 Versions 5, 6,	Scellement de l'articulation du cadre de l'indicateur de liquide dans la tête	
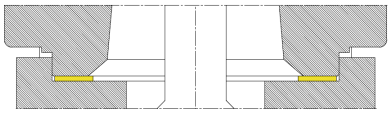	708 PN16 Type 8 716 PN40, PN63 Versions 6, 7 716 PN63 Type 6	Joint de tête de niveau de liquide avec cache	2
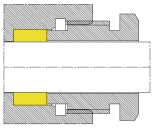	708 PN16 716 PN40, PN63 Toutes les versions	Joint de presse-étoupe	2
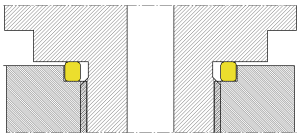	708 PN16 Type 5 716 PN40, PN63 Type 5	Joint d'étanchéité pour le raccord entre la tête de l'indicateur et la tube	2
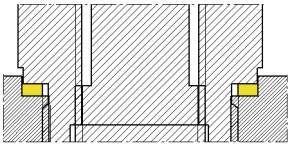	708 PN16 Type 5 716 PN40, PN63 Type 5	Joint d'étanchéité pour le raccord entre la tête de l'indicateur et le bouchon à vis	2

ZETKAMA Sp. z o.o.
ul. 3 Maja 12
EN 57-410 Ścinawka Średnia

Tél. +48 604 961 547
Tél. +48 74 8652 111

Courriel : export@zetkama.com.pl
www.zetkama.pl

Commande

Pour les indicateurs de niveau de liquide 708

Figure	Corps matériau	Distance entre les axes	Pression nominale	Type
708	N Acier carbone S235JR	250- 5000	C 16 bars	50 Indicateur de niveau de liquide avec tête de tube en verre 708.3 avec raccord à bride

Exemple de commande par nº de réf. **708 G 600 C 50**

Indicateur de niveau de liquide avec tube en verre ou en plexiglas	**708**
Acier carbone	**G**
Distance entre les axes [mm]	**600**
Pression nominale PN16	**C**
Indicateur de niveau de liquide avec tête de tube en verre 708.3 avec raccord à bride	**50**

Pour les indicateurs de niveau de liquide 706 / 716

Figure	Corps matériau	Taille ou distance entre les axes	Pression nominale	Type
716	G Acier carbone P250GH	0 - XI	E 40 bar	50 Indicateur de niveau de liquide avec un cadre central avec tête 708.3 avec verre réfléchissant avec raccord à bride,

Exemple de commande par nº de réf. **716 G I E 50**

Indicateurs de niveau de liquide avec verre réfléchissant ou transparent zGAU	**716**
Acier carbone	**G**
Taille	**I**
Pression nominale PN40	**E**
Indicateur de niveau de liquide avec un cadre central avec tête 708.3 avec verre réfléchissant avec raccord à bride,	**60**

ZETKAMA Sp. z o.o.
ul. 3 Maja 12
EN 57-410 Ścinawka Średnia

Tél. +48 604 961 547
Tél. +48 74 8652 111

Courriel : export@zetkama.com.pl
www.zetkama.pl

Désignations commerciales

PN16

Matériau		P250GH	
Désignation		G	
Raccord ⟶		Distance entre les axes 250 - 999 mm	Distance entre les axes 1000 - 5000 mm
708	50	708GxxxC50	708GxxxxC50
	51	708GxxxC51	708GxxxxC51
	52	708GxxxC52	708GxxxxC52
	53	708GxxxC53	708GxxxxC53
	54	708GxxxC54	708GxxxxC54
	55	708GxxxC55	708GxxxxC55
	Où xxx / xxxx - distance entre les axes en mm		

Matériau		S235JR	
Désignation		N	
Raccord ⟶		Distance entre les axes 250 - 999 mm	Distance entre les axes 1000 - 5000 mm
708	80	708NxxxC80	708NxxxxC80
	81	708NxxxC81	708NxxxxC81
	82	708NxxxC82	708NxxxxC82
	83	708NxxxC83	708NxxxxC83
	84	708NxxxC84	708NxxxxC84
	85	708NxxxC85	708NxxxxC85
	Où xxx / xxxx - distance entre les axes en mm		

Matériau		X5CrNi18-10	
Désignation		M	
Raccord ⟶		Distance entre les axes 250 - 999 mm	Distance entre les axes 1000 - 5000 mm
708	50	708NxxxC50	708NxxxxC50
	51	708NxxxC51	708NxxxxC51
	52	708NxxxC52	708NxxxxC52
	53	708NxxxC53	708NxxxxC53
	54	708NxxxC54	708NxxxxC54
	55	708NxxxC55	708NxxxxC55
	80	708NxxxC80	708NxxxxC80
	81	708NxxxC81	708NxxxxC81
	82	708NxxxC82	708NxxxxC82
	83	708NxxxC83	708NxxxxC83
	84	708NxxxC84	708NxxxxC84
	85	708NxxxC85	708NxxxxC85
	Où xxx / xxxx - distance entre les axes en mm		

PN25

Matériau		S235JR					
Désignation		N					
Taille ⟶		I	II	III	IV	V	AUTRES
706	01	706NID01	706NIID01	706NIIID01	706NIVD01	706NVD01	706NxxxD01 / 706NxxxxD01
	Où xxx / xxxx - longueur de l'indicateur de liquide en mm						

Matériau		X6CrNiTi18-10					
Désignation		M					
Taille ⟶		I	II	III	IV	V	AUTRES
706	01	706MID01	706MIID01	706MIIID01	706MIVD01	706MVD01	706MxxxD01 / 706MxxxxD01
	Où xxx / xxxx - longueur de l'indicateur de liquide en mm						

PN40

Matériau		P250GH												
Désignation		G												
Taille ⟶		0	I	II	III	IV	V	VI	VII	VIII	IX	X	XI	autres
716	50	716G0E50	716GIE50	716GIIE50	716GIIIE50	716GIVE50	716GVE50	716GVIE50	716GVIIE50	716GVIIIE50	716GXIE50	716GXE50	716GXIE50	716GxxxE50
	51	716G0E51	716GIE51	716GIIE51	716GIIIE51	716GIVE51	716GVE51	716GVIE51	716GVIIE51	716GVIIIE51	716GXIE51	716GXE51	716GXIE51	716GxxxE51
	52	716G0E52	716GIE52	716GIIE52	716GIIIE52	716GIVE52	716GVE52	716GVIE52	716GVIIE52	716GVIIIE52	716GXIE52	716GXE52	716GXIE52	716GxxxE52

ZETKAMA Sp. z o.o.
ul. 3 Maja 12
EN 57-410 Ścinawka Średnia

Tél. +48 604 961 547
Tél. +48 74 8652 111

Courriel : export@zetkama.com.pl
www.zetkama.pl

	53		716G0E53	716GIE53	716GIIE53	716GIIIE53	716GIVE53	716GVE53	716GVIE53	716GVIIE53	716GVIIIE53	716GXIE53	716GXE53	716GXIE53	716GxxxE53
	54		716G0E54	716GIE54	716GIIE54	716GIIIE54	716GIVE54	716GVE54	716GVIE54	716GVIIE54	716GVIIIE54	716GXIE54	716GXE54	716GXIE54	716GxxxE54
	55		716G0E55	716GIE55	716GIIE55	716GIIIE55	716GIVE55	716GVE55	716GVIE55	716GVIIE55	716GVIIIE55	716GXIE55	716GXE55	716GXIE55	716GxxxE55
	Où xxx / xxxx - distance entre les axes en mm														
Matériau			S235JR												
Désignation			N												
Taille ⟶			0	I	II	III	IV	V	VI	VII	VIII	IX	X	XI	autres
716	60		716N0E60	716NIE60	716NIIE60	716NIIIE60	716NIVE60	716NVE60	716NVIE60	716NVIIE60	716NVIIIE60	716NXIE60	716NXE60	716NXIE60	716NxxxE60
	61		716N0E61	716NIE61	716NIIE61	716NIIIE61	716NIVE61	716NVE61	716NVIE61	716NVIIE61	716NVIIIE61	716NXIE61	716NXE61	716NXIE61	716NxxxE61
	62		716N0E62	716NIE62	716NIIE62	716NIIIE62	716NIVE62	716NVE62	716NVIE62	716NVIIE62	716NVIIIE62	716NXIE62	716NXE62	716NXIE62	716NxxxE62
	63		716N0E63	716NIE63	716NIIE63	716NIIIE63	716NIVE63	716NVE63	716NVIE63	716NVIIE63	716NVIIIE63	716NXIE63	716NXE63	716NXIE63	716NxxxE63
	64		716N0E64	716NIE64	716NIIE64	716NIIIE64	716NIVE64	716NVE64	716NVIE64	716NVIIE64	716NVIIIE64	716NXIE64	716NXE64	716NXIE64	716NxxxE64
	65		716N0E65	716NIE65	716NIIE65	716NIIIE65	716NIVE65	716NVE65	716NVIE65	716NVIIE65	716NVIIIE65	716NXIE65	716NXE65	716NXIE65	716NxxxE65
	70			716NIE70	716NIIE70	716NIIIE70	716NIVE70	716NVE70	716NVIE70	716NVIIE70	716NVIIIE70	716NXIE70	716NXE70	716NXIE70	716NxxxE70
	71			716NIE71	716NIIE71	716NIIIE71	716NIVE71	716NVE71	716NVIE71	716NVIIE71	716NVIIIE71	716NXIE71	716NXE71	716NXIE71	716NxxxE71
	72			716NIE72	716NIIE72	716NIIIE72	716NIVE72	716NVE72	716NVIE72	716NVIIE72	716NVIIIE72	716NXIE72	716NXE72	716NXIE72	716NxxxE72
	73			716NIE73	716NIIE73	716NIIIE73	716NIVE73	716NVE73	716NVIE73	716NVIIE73	716NVIIIE73	716NXIE73	716NXE73	716NXIE73	716NxxxE73
	74			716NIE74	716NIIE74	716NIIIE74	716NIVE74	716NVE74	716NVIE74	716NVIIE74	716NVIIIE74	716NXIE74	716NXE74	716NXIE74	716NxxxE74
	75			716NIE75	716NIIE75	716NIIIE75	716NIVE75	716NVE75	716NVIE75	716NVIIE75	716NVIIIE75	716NXIE75	716NXE75	716NXIE75	716NxxxE75
	Où xxx / xxxx - distance entre les axes en mm														
Matériau			X5CrNi18-10												
Désignation			M												
Taille ⟶			0	I	II	III	IV	V	VI	VII	VIII	IX	X	XI	autres
716	50		716M0E50	716MIE50	716MIIE50	716MIIIE50	716MIVE50	716MVE50	716MVIE50	716MVIIE50	716MVIIIE50	716MXIE50	716MXE50	716MXIE50	716MxxxE50
	51		716M0E51	716MIE51	716MIIE51	716MIIIE51	716MIVE51	716MVE51	716MVIE51	716MVIIE51	716MVIIIE51	716MXIE51	716MXE51	716MXIE51	716MxxxE51
	52		716M0E52	716MIE52	716MIIE52	716MIIIE52	716MIVE52	716MVE52	716MVIE52	716MVIIE52	716MVIIIE52	716MXIE52	716MXE52	716MXIE52	716MxxxE52
	53		716M0E53	716MIE53	716MIIE53	716MIIIE53	716MIVE53	716MVE53	716MVIE53	716MVIIE53	716MVIIIE53	716MXIE53	716MXE53	716MXIE53	716MxxxE53
	54		716M0E54	716MIE54	716MIIE54	716MIIIE54	716MIVE54	716MVE54	716MVIE54	716MVIIE54	716MVIIIE54	716MXIE54	716MXE54	716MXIE54	716MxxxE54
	55		716M0E55	716MIE55	716MIIE55	716MIIIE55	716MIVE55	716MVE55	716MVIE55	716MVIIE55	716MVIIIE55	716MXIE55	716MXE55	716MXIE55	716MxxxE55
	60		716M0E60	716MIE60	716MIIE60	716MIIIE60	716MIVE60	716MVE60	716MVIE60	716MVIIE60	716MVIIIE60	716MXIE60	716MXE60	716MXIE60	716MxxxE60
	61		716M0E61	716MIE61	716MIIE61	716MIIIE61	716MIVE61	716MVE61	716MVIE61	716MVIIE61	716MVIIIE61	716MXIE61	716MXE61	716MXIE61	716MxxxE61
	62		716M0E62	716MIE62	716MIIE62	716MIIIE62	716MIVE62	716MVE62	716MVIE62	716MVIIE62	716MVIIIE62	716MXIE62	716MXE62	716MXIE62	716MxxxE62
	63		716M0E63	716MIE63	716MIIE63	716MIIIE63	716MIVE63	716MVE63	716MVIE63	716MVIIE63	716MVIIIE63	716MXIE63	716MXE63	716MXIE63	716MxxxE63
	64		716M0E64	716MIE64	716MIIE64	716MIIIE64	716MIVE64	716MVE64	716MVIE64	716MVIIE64	716MVIIIE64	716MXIE64	716MXE64	716MXIE64	716MxxxE64
	65		716M0E65	716MIE65	716MIIE65	716MIIIE65	716MIVE65	716MVE65	716MVIE65	716MVIIE65	716MVIIIE65	716MXIE65	716MXE65	716MXIE65	716MxxxE65
	70			716MIE70	716MIIE70	716MIIIE70	716MIVE70	716MVE70	716MVIE70	716MVIIE70	716MVIIIE70	716MXIE70	716MXE70	716MXIE70	716MxxxE70
	71			716MIE71	716MIIE71	716MIIIE71	716MIVE71	716MVE71	716MVIE71	716MVIIE71	716MVIIIE71	716MXIE71	716MXE71	716MXIE71	716MxxxE71
	72			716MIE72	716MIIE72	716MIIIE72	716MIVE72	716MVE72	716MVIE72	716MVIIE72	716MVIIIE72	716MXIE72	716MXE72	716MXIE72	716MxxxE72
	73			716MIE73	716MIIE73	716MIIIE73	716MIVE73	716MVE73	716MVIE73	716MVIIE73	716MVIIIE73	716MXIE73	716MXE73	716MXIE73	716MxxxE73
	74			716MIE74	716MIIE74	716MIIIE74	716MIVE74	716MVE74	716MVIE74	716MVIIE74	716MVIIIE74	716MXIE74	716MXE74	716MXIE74	716MxxxE74
	75			716MIE75	716MIIE75	716MIIIE75	716MIVE75	716MVE75	716MVIE75	716MVIIE75	716MVIIIE75	716MXIE75	716MXE75	716MXIE75	716MxxxE75
	Où xxx / xxxx - distance entre les axes en mm														

PN63

Matériau			P250GH												
Désignation			G												
Taille ⟶			0	I	II	III	IV	V	VI	VII	VIII	IX	X	XI	autres
716	50		716G0F50	716GIF50	716GIIF50	716GIIIF50	716GIVF50	716GVF50	716GVIF50	716GVIIF50	716GVIIIF50	716GXIF50	716GXF50	716GXIF50	716GxxxF50
	51		716G0F51	716GIF51	716GIIF51	716GIIIF51	716GIVF51	716GVF51	716GVIF51	716GVIIF51	716GVIIIF51	716GXIF51	716GXF51	716GXIF51	716GxxxF51
	52		716G0F52	716GIF52	716GIIF52	716GIIIF52	716GIVF52	716GVF52	716GVIF52	716GVIIF52	716GVIIIF52	716GXIF52	716GXF52	716GXIF52	716GxxxF52
	53		716G0F53	716GIF53	716GIIF53	716GIIIF53	716GIVF53	716GVF53	716GVIF53	716GVIIF53	716GVIIIF53	716GXIF53	716GXF53	716GXIF53	716GxxxF53
	54		716G0F54	716GIF54	716GIIF54	716GIIIF54	716GIVF54	716GVF54	716GVIF54	716GVIIF54	716GVIIIF54	716GXIF54	716GXF54	716GXIF54	716GxxxF54
	55		716G0F55	716GIF55	716GIIF55	716GIIIF55	716GIVF55	716GVF55	716GVIF55	716GVIIF55	716GVIIIF55	716GXIF55	716GXF55	716GXIF55	716GxxxF55
	Où xxx / xxxx - distance entre les axes en mm														
Matériau			13CrMo4-5												
Désignation			Q												
Taille ⟶			0	I	II	III	IV	V	VI	VII	VIII	IX	X	XI	autres
716	60		716Q0F60	716QIF60	716QIIF60	716QIIIF60	716QIVF60	716QVF60	716QVIF60	716QVIIF60	716QVIIIF60	716QXIF60	716QXF60	716QXIF60	716QxxxF60
	61		716Q0F61	716QIF61	716QIIF61	716QIIIF61	716QIVF61	716QVF61	716QVIF61	716QVIIF61	716QVIIIF61	716QXIF61	716QXF61	716QXIF61	716QxxxF61
	62		716Q0F62	716QIF62	716QIIF62	716QIIIF62	716QIVF62	716QVF62	716QVIF62	716QVIIF62	716QVIIIF62	716QXIF62	716QXF62	716QXIF62	716QxxxF62
	63		716Q0F63	716QIF63	716QIIF63	716QIIIF63	716QIVF63	716QVF63	716QVIF63	716QVIIF63	716QVIIIF63	716QXIF63	716QXF63	716QXIF63	716QxxxF63
	64		716Q0F64	716QIF64	716QIIF64	716QIIIF64	716QIVF64	716QVF64	716QVIF64	716QVIIF64	716QVIIIF64	716QXIF64	716QXF64	716QXIF64	716QxxxF64

ZETKAMA Sp. z o.o.
ul. 3 Maja 12
EN 57-410 Ścinawka Średnia

Tél. +48 604 961 547
Tél. +48 74 8652 111

Courriel : export@zetkama.com.pl
www.zetkama.pl

	65		716Q0F65	716QIF65	716QIIF65	716QIIIF65	716QIVF65	716QVF65	716QVIF65	716QVIIF65	716QVIIIF65	716QXIF65	716QXF65	716QXIF65	716QxxxF65
	Où xxx / xxxx - distance entre les axes en mm														
Matériau			**X5CrNi18-10**												
Désignation			**M**												
Taille ⟶			0	I	II	III	IV	V	VI	VII	VIII	IX	X	XI	autres
716	50		716M0F50	716MIF50	716MIIF50	716MIIIF50	716MIVF50	716MVF50	716MVIF50	716MVIIF50	716MVIIIF50	716MXIF50	716MXF50	716MXIF50	716MxxxF50
	51		716M0F51	716MIF51	716MIIF51	716MIIIF51	716MIVF51	716MVF51	716MVIF51	716MVIIF51	716MVIIIF51	716MXIF51	716MXF51	716MXIF51	716MxxxF51
	52		716M0F52	716MIF52	716MIIF52	716MIIIF52	716MIVF52	716MVF52	716MVIF52	716MVIIF52	716MVIIIF52	716MXIF52	716MXF52	716MXIF52	716MxxxF52
	53		716M0F53	716MIF53	716MIIF53	716MIIIF53	716MIVF53	716MVF53	716MVIF53	716MVIIF53	716MVIIIF53	716MXIF53	716MXF53	716MXIF53	716MxxxF53
	54		716M0F54	716MIF54	716MIIF54	716MIIIF54	716MIVF54	716MVF54	716MVIF54	716MVIIF54	716MVIIIF54	716MXIF54	716MXF54	716MXIF54	716MxxxF54
	55		716M0F55	716MIF55	716MIIF55	716MIIIF55	716MIVF55	716MVF55	716MVIF55	716MVIIF55	716MVIIIF55	716MXIF55	716MXF55	716MXIF55	716MxxxF55
	60		716M0F60	716MIF60	716MIIF60	716MIIIF60	716MIVF60	716MVF60	716MVIF60	716MVIIF60	716MVIIIF60	716MXIF60	716MXF60	716MXIF60	716MxxxF60
	61		716M0F61	716MIF61	716MIIF61	716MIIIF61	716MIVF61	716MVF61	716MVIF61	716MVIIF61	716MVIIIF61	716MXIF61	716MXF61	716MXIF61	716MxxxF61
	62		716M0F62	716MIF62	716MIIF62	716MIIIF62	716MIVF62	716MVF62	716MVIF62	716MVIIF62	716MVIIIF62	716MXIF62	716MXF62	716MXIF62	716MxxxF62
	63		716M0F63	716MIF63	716MIIF63	716MIIIF63	716MIVF63	716MVF63	716MVIF63	716MVIIF63	716MVIIIF63	716MXIF63	716MXF63	716MXIF63	716MxxxF63
	64		716M0F64	716MIF64	716MIIF64	716MIIIF64	716MIVF64	716MVF64	716MVIF64	716MVIIF64	716MVIIIF64	716MXIF64	716MXF64	716MXIF64	716MxxxF64
	65		716M0F65	716MIF65	716MIIF65	716MIIIF65	716MIVF65	716MVF65	716MVIF65	716MVIIF65	716MVIIIF65	716MXIF65	716MXF65	716MXIF65	716MxxxF65
	Où xxx / xxxx - distance entre les axes en mm														

ZETKAMA Sp. z o.o.
ul. 3 Maja 12
EN 57-410 Ścinawka Średnia

Tél. +48 604 961 547
Tél. +48 74 8652 111

Courriel : export@zetkama.com.pl
www.zetkama.pl