FIG.237

ROBINET À SOUPAPE À SOUFFLET zBEL

Corps matière	Pression nominale	Diamètre nominal	Température maxi
F Acier moulé au carbone	**E** 40 bar	DN **15-200**	450°C
I Acier inoxydable moulé	**E** 40 bar	DN **15-200**	400°C

Suivant la directive équipement sous pression 2014/68/UE
marquage CE pour DN≥32

CARACTÉRISTIQUES

- étanchéité élevée (classe d'étanchéité - A selon la norme EN - 12266 - 1)
- boîtier compact
- respect de l'environnement
- essais et tests selona la norme wg EN - 12266 – 1
- face-à-face dimension selon la norme EN 558 série 1
- embout à souder selon la norme EN 12627

APPLICATION *

* toutes les applications ne sont pas adaptées à tous les types de matériaux
Sur le site Web www.zetkama.com.pl, il existe une liste de résistance chimique qui spécifie les paramètres de fonctionnement pour un fluide donné.

industries

INDUSTRIE | SECTEUR NAVAL | CHAUFFAGE | RÉFRIGÉRATION ET CLIMTISATION | INDUSTRIE CHIMIQUE

médias

GLYCOL | EAU INDUSTRIELLE | HUILES CALOPORTEUSES | VAPEUR | AIR COMRIMÉ | FLUIDES NEUTRES | HYDROGÈNE

Sous réserve de modifications de construction. **Édition 10/2023**

ZETKAMA Sp. z o.o.
Ul. 3 Maja 12
PL 57-410 Ścinawka Średnia

Tél. +48 74 8652 187
Tél. +48 74 8652 111
Fax +48 74 8652 199

E-mail spkraj@zetkama.com.pl
www.zetkama.pl

MATÉRIAUX, DIMENSIONS

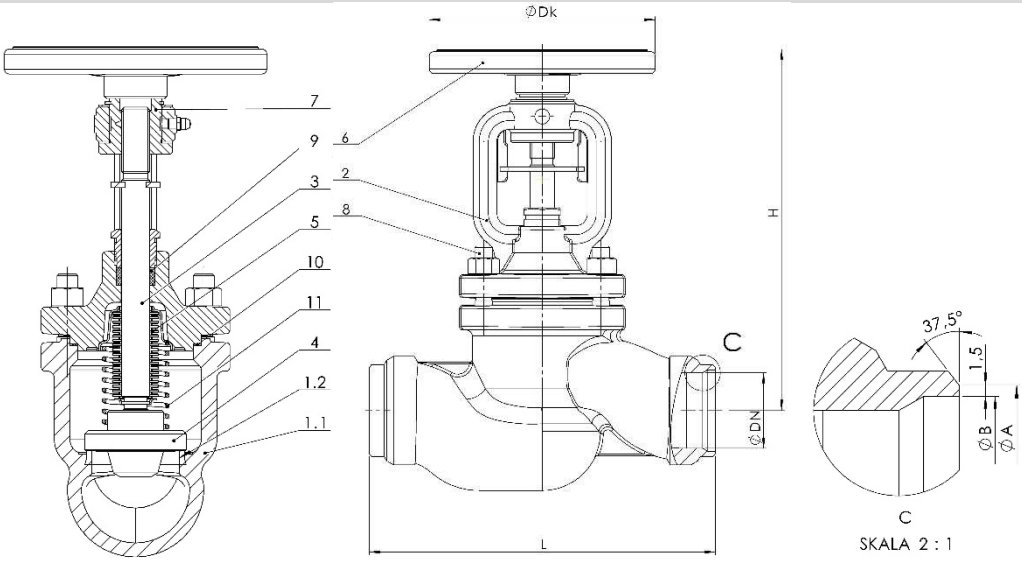

	Corps matière	F		I	
	Type	**01; 04 71**	**31**	**01; 04 71**	**31**
1.1	Corpss	GP240GH 1.0619		G-X5CrNiMO19-11-2 1.4408	
1.2	Siège	G199 LSi		G199 LSi	
2	Chapeau	GP240GH 1.0619		G-X5CrNiMO19-11-2 1.4408	
3	Tige	X20Cr13 1.4021		X6CrNiMoTi17-12-2 1.4571	
4	Clapet	X20Cr13 1.4021		X6CrNiMoTi17-12-2 1.4571	
5	Soufflet	X6CrNiMoTi17-12-2 1.4571			
6	Volant	Acier			
7	Goujon	25CrMo4		A4-70	
8	Écrou	25CrMo4		A4	
9	Garniture presse-étoupe	Graphite			
10	Joint	Graphite			
11	Ressort	-----	X17CrNi16-2	-----	X17CrNi16-2
Température maxi		**450°C**		**400°C**	

DN	**15**	**20**	**25**	**32**	**40**	**50**	**65**	**80**	**100**	**125**	**150**	**200**
L (mm)	130	150	160	180	200	230	290	310	350	400	480	600
D_k (mm)	125	125	125	125	200	200	250	250	300	300	400	500
H	190	190	190	195	240	240	270	300	450	520	570	627
A (mm)	22	28	35	44	50	61	77	91	117	144	157,1	223
B (mm)	17,3	22,3	28,5	37,2	43,1	54	68,9	80,9	104,3	130,7	172	204,9
K_{vs} (m^3/h)	5,3	8,4	12,3	22	29	44	74,8	111,5	182	232,5	337,5	1078
Poids (kg)	3,0	3,5	3,8	4	7,9	8,1	15,1	20,4	34,7	53,8	77	139

Sous réserve de modifications de construction.

Édition 10/2023

ZETKAMA Sp. z o.o.
Ul. 3 Maja 12
PL 57-410 Ścinawka Średnia

Tél. +48 74 8652 187
Tél. +48 74 8652 111
Fax +48 74 8652 199

E-mail spkraj@zetkama.com.pl
www.zetkama.pl

ZETKAMA

KV [m³/h] FIG. 237-71 (F, I)

Nº de tours	DN 15	DN 20	DN 25	DN 32	DN 40	DN 50	DN 65	DN 80	DN 100	DN 125	DN 150	DN 200
0,5	0,34	1,05	1,46	1,77	4,1	3,7	5,3	5,2	10,6	15,7	11,1	48
1	0,83	2,03	1,83	2,38	5,9	4,5	5,6	6,9	16,6	22,6	36,5	70
1,5	1,95	3,07	2,98	3,66	7,9	5,5	6,0	8,4	24,9	28,7	48	85
2	2,87	4,55	4,3	5,1	9,6	7,6	7,8	10,0	36,3	37,1	56	96
2,5	3,7	5,8	6,0	6,9	11,5	9,8	9,9	12,4	50	50	64	106
3	4,3	6,5	7,5	9,0	13,9	11,9	12,7	14,7	65	66	72	117
3,5			8,9	10,7	16,0	14,9	15,7	17,5	82	86	80	127
4			10,3	12,7	18,9	18,0	19,2	20,8	100	105	92	138
4,5			11,0	13,7	21,6	22,8	22,7	24,3	117	128	107	161
5					24,4	26,5	26,4	28,1	133	152	133	181
5,5					27,0	30,1	30,9	32,4	146	174	164	225
6					29,5	33,6	35,7	37,2		195	199	263
6,5					31,4	37,4	41	43		212	235	321
7					32,5	40,0	46	49		225	269	367
7,5							52	55			301	419
8							57	62			329	460
8,5							62	68				493
9							67	75				515
9,5												532

RELATION ENTRE LA TEMPÉRATURE ET LA PRESSION

Selon EN 1092-1	**PN**		**-40°÷<-10°C**	**-10°÷50°C**	**100°C**	**150°C**	**200°C**	**250°C**	**300°C**	**350°C**	**400°C**	**450°C**
GP240GH	40	bar	30	40	37,1	35,2	33,3	30,4	27,6	25,7	23,8	13,1
Selon EN 1092-1			**-60°÷<-10°C**	**-10°C÷100°C**		**150°C**	**200°C**	**250°C**	**300°C**	**350°C**	**400°C**	**450°C**
G-X5CrNiMo19-11-2	40		40	40		36,3	33,7	31,8	29,7	28,5	27,4	---

Sous réserve de modifications de construction.

Édition 10/2023

ZETKAMA Sp. z o.o.
Ul. 3 Maja 12
PL 57-410 Ścinawka Średnia

Tél. +48 74 8652 187
Tél. +48 74 8652 111
Fax +48 74 8652 199

E-mail spkraj@zetkama.com.pl
www.zetkama.pl

CLAPETS

type 01

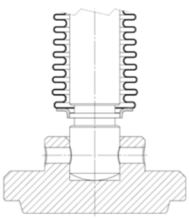

type 04

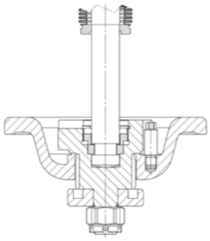

type 31

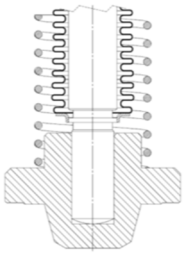

type 71

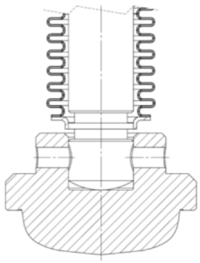

De différentes options de robinets disponibles sur demande:

- Siège stellité
- Clapet trempé
- Divers types

TYPES

Figure		Corps matière		Diamètre nominal		Pression nominale		Type
237		**F** Acier moulé au carbone GP240GH		**15-100** mm		**E** 40 bar		**01** robinet à soupape; siège–acier inoxydable
				125-200 mm		**E** 40 bar		**04** robinet à soupape; clapet allégé; siège - acier inoxydable
				15-200 mm		**E** 40 bar		**31** robinet à soupape antiretour; siège - acier inoxydable
				15-200 mm		**E** 40 bar		**71** robinet à soupape, clapet d'étranglement, siège - acier inoxydable
237		**I** Acier inoxydable moulé G-X5CrNiMo19-11-2		**15-100** mm		**E** 40 bar		**01** robinet à soupape; siège - acier inoxydable
				125-200 mm		**E** 40 bar		**04** robinet à soupape; clapet allégé; siège - acier inoxydable
				15-200 mm		**E** 40 bar		**31** robinet à soupape antiretour; siège - acier inoxydable
				15-200 mm		**E** 40 bar		**71** robinet à soupape, clapet d'étranglement, siège - acier inoxydable
				15-100 mm		**E** 40 bar		**01-H** robinet à soupape; siège - acier inoxydable; exécution pour l'hydrogène
				125-200 mm		**E** 40 bar		**04-H** robinet à soupape; clapet allégé; siège - acier inoxydable; exécution pour l'hydrogène
				15-200 mm		**E** 40 bar		**31-H** robinet à soupape antiretour; siège - acier inoxydable; exécution pour l'hydrogène
				15-200 mm		**E** 40 bar		**71-H** robinet à soupape, clapet d'étranglement, siège - acier inoxydable; exécution pour l'hydrogène

Sous réserve de modifications de construction.

Édition 10/2023

ZETKAMA Sp. z o.o.
Ul. 3 Maja 12
PL 57-410 Ścinawka Średnia

Tél. +48 74 8652 187
Tél. +48 74 8652 111
Fax +48 74 8652 199

E-mail spkraj@zetkama.com.pl
www.zetkama.pl

COMMANDE

Figure		Corps matière		Diamètre nominal		Pression nominale		Type
237		F Acier moulé au carbone GP240GH		15-100 mm		E 40 bar		01 robinet à soupape; siège – acier inoxydable

Exemple de commande par index

237 F 050 E 01

Robinet à soupape à soufflet, raccordement à souder, forme droite	**237**
Acier moulé au carbone GP240GH	**F**
Diamètre nominal (mm)	**050**
Pression nominale PN 40	**E**
Robinet à soupape; siège–acier inoxydable	**01**

Sous réserve de modifications de construction.

Édition 10/2023

ZETKAMA Sp. z o.o.
Ul. 3 Maja 12
PL 57-410 Ścinawka Średnia

Tél. +48 74 8652 187
Tél. +48 74 8652 111
Fax +48 74 8652 199

E-mail spkraj@zetkama.com.pl
www.zetkama.pl