FIG.708

Indicateur de niveau avec le tube en verre (plexiglas) zGAU

Corps matière	Pression nominale	Dimension	Température maxi
N Acier carbone	**C** 16 bar	250 – 5000 mm	200°C
M Acier inoxydable	**C** 16 bar	250 – 5000 mm	200°C

CARACTÉRISTIQUES

- Design compact
- Multifonctionnalité
- Possibilité d'adaptation des raccords
- Différentes versions de la tête en fonction des paramètres et du mode d'installation
- Dans la version avec les raccords à brides, les brides de raccordement standards des têtes sont forées à PN40 comme pour DN20 et réalisées avec des surfaces d'étanchéité de type B1 avec la clavette selon PN EN 1092-1
- Dans la version avec les raccords filetés standards, le raccord fileté ¾" (GW)
- Dans la version avec les raccords soudés, la possibilité de réalisation de raccord selon les besoins du client
- Tous les indicateurs de niveau de liquide équipés en version standard d'une protection anti-fuite en cas de bris de glace

APPLICATION*

* toutes les applications ne sont pas adaptées à chaque mise en pratique

secteur: INDUSTRIE, INDUSTRIE NAVALE, PETROCHIMIE, CHAUFFAGE

médias: EAU POTABLE, ÉGOUTS, GLYCOL, EAU INDUSTRIELLE

Informations données à titre indicatif et sous réserve de modifications éventuelles

Édition 01/2019

ZETKAMA Sp. z o.o.
Ul. 3 Maja 12
PL 57-410 Ścinawka Średnia

Tel. +48 74 8652 187
Tel. +48 74 8652 111
Fax +48 74 8652 199

E-mail spkraj@zetkama.com.pl
www.zetkama.pl

MATÉRIAUX, DIMENSIONS

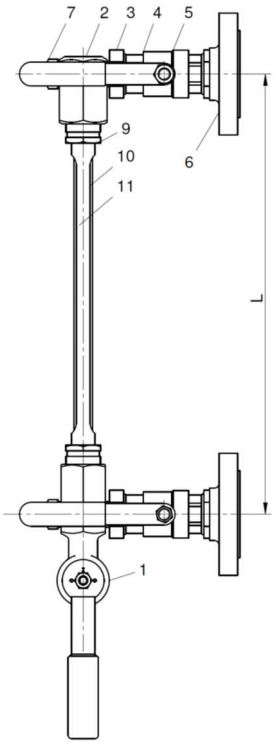

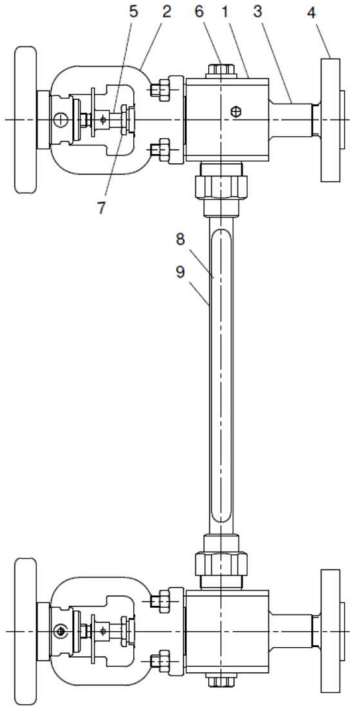

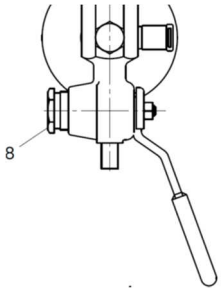

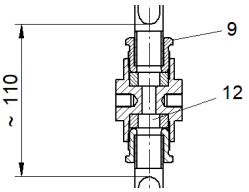

Type 6.., 7...

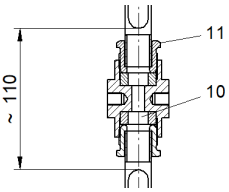

Type 8...

ZETKAMA Sp. z o.o.
Ul. 3 Maja 12
PL 57-410 Ścinawka Średnia

Tel. +48 74 8652 187
Tel. +48 74 8652 111
Fax +48 74 8652 199

E-mail spkraj@zetkama.com.pl
www.zetkama.pl

FIG.708

ZETKAMA

Nº	Corps matière	N		M
	Type avec la tête 708.2	**60, 61, 62, 63, 64, 65**	**70, 71, 72, 73, 74, 75**	**70, 71, 72, 73, 74, 75**
1	Corps du robinet de purge	S275JR 1.044		X5CrNi18-10 1.4301
2	Connecteur de presse-étoupe supérieur	11SMn30 1.0715		X6CrNiTi18-10 1.4541
3	Vis de soupape	X20Cr13 1.4021		X6CrNiTi18-10 1.4541
4	Robinet à boisseau sphérique 3/4" / Soupape d'étranglement	316	316 / S235JR 1.0037	316
5	Tube	S235JR 1.0037		X6CrNiTi18-10 1.4541
6	Bride	Acier carbone		Acier inoxydable
7	Vis	11SMn30 1.0715		X6CrNiTi18-10 1.4541
8	Boulon	11SMn30 1.0715		X6CrNiTi18-10 1.4541
9	Bouchon à vis	11SMn30 1.0715		X6CrNiTi18-10 1.4541
10	Tube	verre, plexiglas		
11	Cache du tube	E235		X5CrNi18-10 1.4301
12	Connecteur du tube dans le cache	X20Cr13 1.4021		X6CrNiTi18-10 1.4541
Plage de température		**120ºC**	**150ºC***	

Pour le type équipé d'une soupape d'étranglement température max = 200°C

Nº	Corps matière	N	M
	Type avec la tête 708.1	**80, 81, 82, 83, 84, 85**	
1	Tête d'indicateur	S235JR 1.0037	X6CrNiTi18-10 1.4541
2	Cache	GP240GH 1.0619	GX5CrNi19-10 1.4308
3	Tube	S235JR 1.0037	X6CrNiTi18-10 1.4541
4	Bride	Acier carbone	Acier inoxydable
5	Tige	X20Cr13 1.4021	X6CrNiTi18-10 1.4541
6	Bouchon ½"	Acier carbone	316 1.4401
7	Presse-étoupe	X20Cr13 1.4021	X6CrNiTi18-10 1.4541
8	Tube	verre, plexiglas	
9	Cache du tube	E235	X5CrNi18-10 1.4301
10	Connecteur du tube dans le cache	X20Cr13 1.4021	X6CrNiTi18-10 1.4541
11	Bouchon à vis	11SMn30 1.0715	X6CrNiTi18-10 1.4541
Plage de température		**200ºC**	

* Pour les tubes en plexiglas, la température maximale est de 120°C
Sur demande, la température des tubes en verre peut être augmentée à 200°C, la tête devant être équipée d'une soupape d'étranglement.

Raccords:

À bride:
DN15 – DN50 selon EN 1092-1, DN15 – DN50 ANSI #150, 300, 600
D'autres brides de raccordement après la consultation avec le fabricant

Fileté:
G½", G¾", G1", NPT½", NPT¾", NPT1"
D'autres raccords filetés après la consultation avec le fabricant

À souder:
À consulter avec le fabricant

Informations données à titre indicatif et sous réserve de modifications éventuelles

Édition 01/2019

ZETKAMA Sp. z o.o.
Ul. 3 Maja 12
PL 57-410 Ścinawka Średnia

Tel. +48 74 8652 187
Tel. +48 74 8652 111
Fax +48 74 8652 199

E-mail spkraj@zetkama.com.pl
www.zetkama.pl

FIG.708

Materière	M, N		
Type	**Avec la tête708.2 60, 61, 62, 63, 64, 65**	**Avec la tête 708.2 70, 71, 72, 73, 74, 75**	**Avec la tête 708.1 80, 81, 82, 83, 84, 85**
L_{min} (mm)	250	250	250
L_{max} (mm) Pour le tube simple	1500	1500	1500
L_{max} (mm) Pour le tube combiné	4000	4000	5000
Longueur du tube en verre [mm]	L - 28	L - 28	L - 60
Poids [kg] Pour l'ensemble de têtes	4,8	4,8	7,5

OPTIONS

Type avec le raccord fileté
62, 63, 72, 73, 82, 83

Type avec le raccord fileté
64, 65, 74, 75, 84, 85

Possibilité d'application du mètre ruban
80, 81, 82, 83, 84, 85

Type avec le bouchon de purge
80, 81, 82, 83, 84, 85
Le type dépend des paramètres du fluide
Autres types en version standard

RELATION ENTRE LA TEMPÉRATURE ET LA PRESSION

	PN		-10	RT	50 °C	100 °C	150 °C	200 °C
S235JR	16	bar	16	16	16	16	16	16
S275JR			16	16	16	16	16	16
X6CrNiTi18-10			16	16	16	16	16	16

Informations données à titre indicatif et sous réserve de modifications éventuelles

Édition 01/2019

ZETKAMA Sp. z o.o.
Ul. 3 Maja 12
PL 57-410 Ścinawka Średnia

Tel. +48 74 8652 187
Tel. +48 74 8652 111
Fax +48 74 8652 199

E-mail spkraj@zetkama.com.pl
www.zetkama.pl

ZETKAMA

TYPES

Figure	Corps matière	Dimension	Pression nominale	Type
708	N Acier carbone S235JR	250-5000	C 16 bar	80 Indicateur de niveau équipé d'une tête 708.1 avec le tube en verre et le raccord à bride, Tmax = 200°C
		250-5000	C 16 bar	81 Indicateur de niveau équipé d'une tête 708.1 avec le tube en plexiglas et le raccord à bride, Tmax = 200°C
		250-5000	C 16 bar	82 Indicateur de niveau équipé d'une tête 708.1 avec le tube en verre et le raccord fileté, Tmax = 200°C
		250-5000	C 16 bar	83 Indicateur de niveau équipé d'une tête 708.1 avec le tube en plexiglas et le raccord fileté, Tmax = 200°C
		250-5000	C 16 bar	84 Indicateur de niveau équipé d'une tête 708.1 avec le tube en verre et le raccord à souder, Tmax = 200°C
		250-5000	C 16 bar	85 Indicateur de niveau équipé d'une tête 708.1 avec le tube en plexiglas et le raccord à souder, Tmax = 200°C
708	N Acier carbone S275JR	250-4000	C 16 bar	60 Indicateur de niveau équipé d'une tête 708.2 avec le tube en verre et le raccord à bride, Tmax = 120°C
		250-4000	C 16 bar	61 Indicateur de niveau équipé d'une tête 708.2 avec le tube en plexiglas et le raccord à bride, Tmax = 120°C
		250-4000	C 16 bar	62 Indicateur de niveau équipé d'une tête 708.2 avec le tube en verre et le raccord fileté, Tmax = 120°C
		250-4000	C 16 bar	63 Indicateur de niveau équipé d'une tête 708.2 avec le tube en plexiglas et le raccord fileté, Tmax = 120°C
		250-4000	C 16 bar	64 Indicateur de niveau équipé d'une tête 708.2 avec le tube en verre et le raccord à souder, Tmax = 120°C
		250-4000	C 16 bar	65 Indicateur de niveau équipé d'une tête 708.2 avec le tube en plexiglas et la raccord à souder, Tmax = 120°C
		250-4000	C 16 bar	70 Indicateur de niveau équipé d'une tête 708.2 avec le tube en verre et le raccord à bride, Tmax = 150°C
		250-4000	C 16 bar	71 Indicateur de niveau équipé d'une tête 708.2 avec le tube en plexiglas et le raccord à bride, Tmax = 150°C
		250-4000	C 16 bar	72 Indicateur de niveau équipé d'une tête 708.2 avec le tube en verre et le raccord fileté, Tmax = 150°C
		250-4000	C 16 bar	73 Indicateur de niveau équipé d'une tête 708.2 avec le tube en plexiglas et le raccord fileté, Tmax = 150°C
		250-4000	C 16 bar	74 Indicateur de niveau équipé d'une tête 708.2 avec le tube en verre et le raccord à souder, Tmax = 150°C
		250-4000	C 16 bar	75 Indicateur de niveau équipé d'une tête 708.2 avec le tube en plexiglas et le raccord à souder, Tmax = 150°C
708	M Acier inoxydable X6CrNiTi18-10	250-4000	C 16 bar	70 Indicateur de niveau équipé d'une tête 708.2 avec le tube en verre et le raccord à bride, Tmax = 150°C
		250-4000	C 16 bar	71 Indicateur de niveau équipé d'une tête 708.2 avec le tube en plexiglas et le raccord à bride, Tmax = 150°C
		250-4000	C 16 bar	72 Indicateur de niveau équipé d'une tête 708.2 avec le tube en verre et le raccord fileté, Tmax = 150°C
		250-4000	C 16 bar	73 Indicateur de niveau équipé d'une tête 708.2 avec le tube en plexiglas et le raccord fileté, Tmax = 150°C

Informations données à titre indicatif et sous réserve de modifications éventuelles

Édition 01/2019

ZETKAMA Sp. z o.o.
Ul. 3 Maja 12
PL 57-410 Ścinawka Średnia

Tel. +48 74 8652 187
Tel. +48 74 8652 111
Fax +48 74 8652 199

E-mail spkraj@zetkama.com.pl
www.zetkama.pl

	250-4000		**C** 16 bar		**74** Indicateur de niveau équipé d'une tête 708.2 avec le tube en verre et le raccord à souder, Tmax = 150°C
	250-4000		**C** 16 bar		**75** Indicateur de niveau équipé d'une tête 708.2 avec le tube en plexiglas et le raccord à souder, Tmax = 150°C
	250-4000		**C** 16 bar		**80** Indicateur de niveau équipé d'une tête 708.1 avec le tube en verre et le raccord à bride, Tmax = 200°C
	250-4000		**C** 16 bar		**81** Indicateur de niveau équipé d'une tête 708.1 avec le tube en plexiglas et le raccord à bride, Tmax = 200°C
	250-4000		**C** 16 bar		**82** Indicateur de niveau équipé d'une tête 708.1 avec le tube en verre et le raccord fileté, Tmax = 200°C
	250-4000		**C** 16 bar		**83** Indicateur de niveau équipé d'une tête 708.1 avec le tube en plexiglas et le raccord fileté, Tmax = 200°C
	250-4000		**C** 16 bar		**84** Indicateur de niveau équipé d'une tête 708.1 avec le tube en verre et le raccord à souder, Tmax = 200°C
	250-4000		**C** 16 bar		**85** Indicateur de niveau équipé d'une tête 708.1 avec le tube en plexiglas et la raccord à souder, Tmax = 200°C

COMMANDE

Figure		Coprs matière		Diamètre nominal		Pression nominale		Type
708		**N** Acier carbone S275JR		**20**		**C** 16 bar		**60** Indicateur de niveau équipé d'une tête 708.2 avec le tube en verre et le raccord à bride, Tmax = 120°C

Exemple de commande selon l'index **708 N 20 C 60**

Indicateur de niveau avec le tube en verre (plexiglas) zGAU	**708**
Acier carbone	**N**
Bride DN20	**20**
Pression nominale PN16	**C**
Indicateur de niveau équipé d'une tête 708.2 avec le tube en verre et le raccord à bride, Tmax = 120°C	**60**

Informations données à titre indicatif et sous réserve de modifications éventuelles

Édition 01/2019

ZETKAMA Sp. z o.o.
Ul. 3 Maja 12
PL 57-410 Ścinawka Średnia

Tel. +48 74 8652 187
Tel. +48 74 8652 111
Fax +48 74 8652 199

E-mail spkraj@zetkama.com.pl
www.zetkama.pl